Teknisk datablad

Lynstrøms- og overspændingsafleder 4-polet

Artikelnummer: 5093631

Kombiafleder, lyn- og overspændingsafleder type 1+2 iht. nach DIN EN 61643-11.• Til lynbeskyttelse potentialudligning i henhold til VDE 0185-305 (IEC 62305)
• Lynstrømafladningskapacitet 12,5 kA (10/350) pr. pol
• Til TN-C-systemer
• Med multibase-underdel med multiforbindelsesterminaler
• Komplet enhed bestående af over- og underdel, færdigmonteret og klar til tilslutning
• Afleder, kan tilsluttes med dynamisk frakoblingsanordning
• Med optisk funktionsdisplay
• Beskyttelsesniveau <1,3 kV
• Indkapslede, ikke-blæsende zinkoxid-varistor-afskærmere til brug i fordelerhuse
• Mærkede forbindelser

Anvendelse: Lynbeskyttelses-potentialudligning også i bygninger med udvendig lynbeskyttelse i klasse III og IV og i almindelige strømfordelerhuse.
* Komplet = over- og underdel

Type 1+2 | LPZ 0→2 | Mu

Stamdata

Artikelnummer	5093631
Type	V50-B+C 4
Betegnelse 1	Lyn/transientbeskyttelse V50
Betegnelse 2	4-polet udførelse
Producent	OBO
Dimension	280V
Mindste SA-enhed	1
Mængdeenhed	Stykke
Vægt	53 kg
Vægtenhed	kg/100 par
CO2 fodaftryk (GWP) fra vugge til port	1,6472 kg CO2e / 1 Styk

Dimensioner

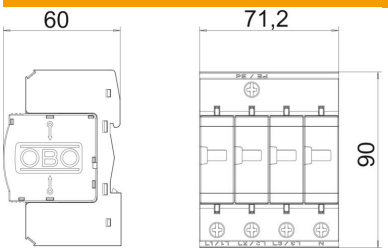

Teknisk datablad

Lynstrøms- og overspændingsafleder 4-polet

Artikelnummer: 5093631

Teknisk data

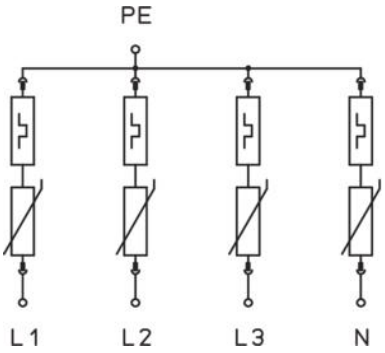

Afledt stødstrøm (8/20 µs) [i alt]	120 kA
Reaktionstid	<25 ns
Udblæsende	Nej
Udførelse	4-polet
Polernes udførelse	4
Byggebredde i delingsenheder (TE, 17,5 mm)	4
Driftstemperatur maks.	80 °C
Driftstemperatur min.	-40 °C
Lynstødstrøm (10/350 µs)	12,5 kA
Lynstødsstrøm (10/350) [samlet]	50 kA
Fjernsignalering	Nej
Maks. vedvarende spænding AC	280 V
Integreret forsikring	Nej
Ledertværsnit, fast (én-/flertrådet) maks.	35 mm²
Ledertværsnit, fast (én-/flertrådet) mm	2,5 mm²
LPZ	0→2
Maks. overstrømsbeskyttelse på netsiden	125
Maks. forsikring	125 A
Maksimal afledningsstødstrøm (8/20 µs)	50 kA
Monteringstype	DIN-skinne 35 mm
Nominel afledningsstødstrøm (8/20 µs)	30 kA
Nominel afledningsstødstrøm (8/20 µs) [L-N]	30 kA
Nominel spænding AC (50 / 60 Hz)	230 V
Netform	Øvrige
Netform DC	Nej
Netform IT	Nej
Netform øvrige	Nej
Netform TN	Ja
Netform TN-C	Nej
Netform TN-C-S	Ja
Netform TN-S	Ja
Netform TT	Nej
Poltal	4
ROHS-medholdelig	Ja
Kapslingsklasse	IP20
Beskyttelsesniveau	≤1,3 kV
Beskyttelsesniveau [L-N]	≤1,3
Beskyttelsesniveau (N-PE)	1,5 kV
Indikering på komponent	optisk
SPD iht. EN 61643-11	Type 1+2
SPD iht. IEC 61643-1	class I+II
Temperaturanvendelsesområde maks.	80 °C
Temperaturanvendelsesområde min.	-40 °C