Teknisk datablad

Kraftig gitterbakke SGR 55 FT

Artikelnummer: 6000122

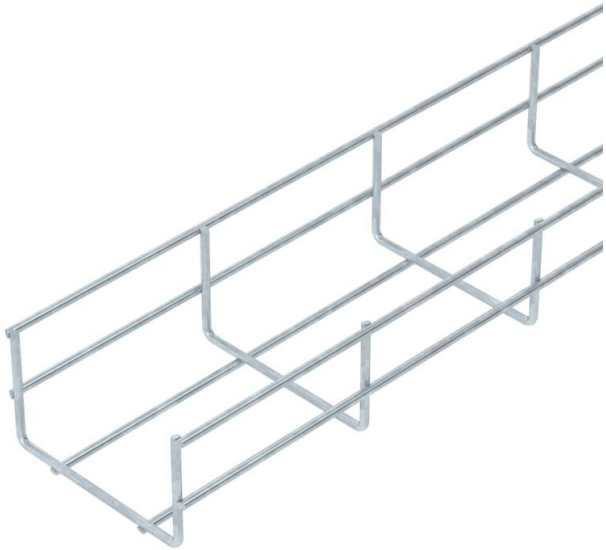

Gitterbakke af punktsvejset ståltråd med en sidehøjde på 55 mm.
Maskebredden er 50 x 100 mm.
Magnetisk skærmdæmpning uden låg 15 dB, med låg 25 dB.

St	Stål
FT	varmgalvaniseret

Stamdata

Artikelnummer	6000122
Type	SGR 55 100 FT
Betegnelse 1	Gitterbakke GR
Producent	OBO
Dimension	55x100x3000
Farve	zink
Materiale	Stål
Overflade	Varmgalvaniseret
Overfladestandard	DIN EN ISO 1461
Mindste SA-enhed	3
Mængdeenhed	Meter
Vægt	171,667 kg
Vægtenhed	kg/100 styk
CO2 fodaftryk (GWP) fra vugge til port	3,6183 kg CO2e / 1 meter

Teknisk datablad

Kraftig gitterbakke SGR 55 FT

Artikelnummer: 6000122

Dimensioner

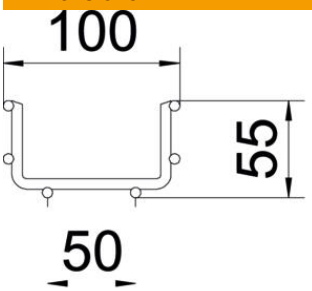

Længde	3.000 mm
Bredde	100 mm
Bredde	3,94 in
Højde	55 mm
Højde	2,17 in
Mål B	100 mm

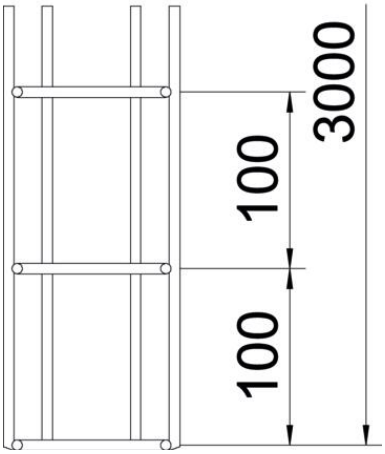

Teknisk data

Model forbindelser	uden beslag
Fastgørelsesform monterings-system	Loft Væg
Effektivt tværsnit	40 cm²
Effektivt tværsnit	4000 mm²
Profilform	U-form
ROHS-medholdelig	Ja
Belastningstype iht. IEC 61537	Type II
Forbindelsestype kabelbæresystem	skruet

Teknisk datablad

Kraftig gitterbakke SGR 55 FT

Artikelnummer: 6000122

Belastninger

Anvendelige støtteafstande min.	1 m
Anvendelige støtteafstande maks.	3 m
Støtteafstand 1,0m	2 kN/m
Støtteafstand 1,5m	1,15 kN/m
Støtteafstand 2,0m	0,75 kN/m
Støtteafstand 2,5m	0,5 kN/m
Støtteafstand 3,0m	0,4 kN/m

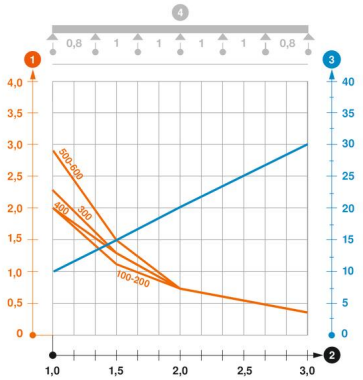

Belastningsdiagram gitterbakke type SGR 55

1. Tilladt kabelbakke-/stigebelastning i kN/m uden personbelastning
2. Støttebredde i m
3. Vangenedbøjning i mm ved tilladt kN/m
4. Belastningsskema ved prøvningsmetoden

— Belastningskurve med kabelbakke-/kabelstigebredde i mm

— Vangenedbøjningskurve alt efter støttebredde