Teknisk datablad

Kraftig gitterbakke SGR 105 A2

Artikelnummer: 6003623

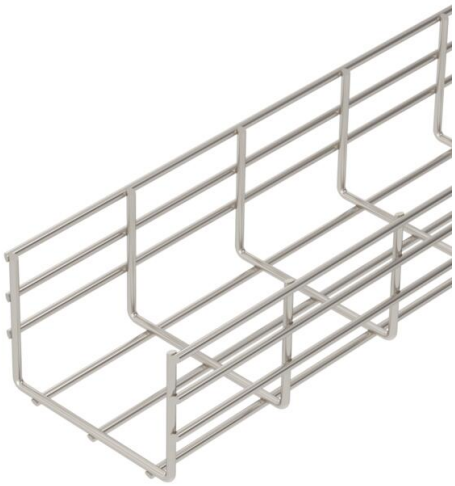

Gitterbakke af punktsvejset ståltråd med en sidehøjde på 105 mm.
Maskebredden er 50 x 100 mm.

Magnetisk skærmdæmpning uden låg 15 dB, med låg 25 dB.

A2	Rustfrit stål
2B	blank, efterbehandlet

Stamdata

Artikelnummer	6003623
Type	SGR 105 150 A2
Betegnelse 1	Gitterbakke GR
Producent	OBO
Dimension	105x150x3000
Farve	specialstål
Materiale	Rustfrit stål 1.4301
Overflade Overfladestandard	blank, efterbehandlet
Mindste SA-enhed	3
Mængdeenhed	Meter
Vægt	264 kg
Vægtenhed	kg/100 styk
CO2 fodaftryk (GWP) fra vugge til port	13,4126 kg CO2e / 1 meter

Teknisk datablad

Kraftig gitterbakke SGR 105 A2

Artikelnummer: 6003623

Dimensioner

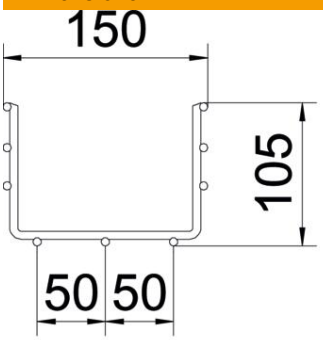

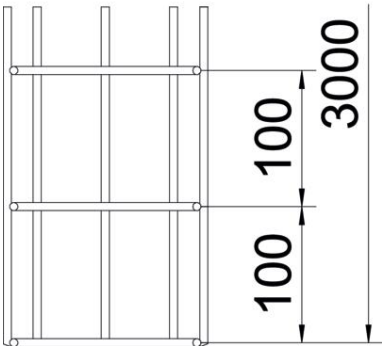

Længde	3.000 mm
Bredde	150 mm
Bredde	5,91 in
Højde	105 mm
Højde	4,13 in
Mål B	150 mm

Teknisk data

Model forbindelser	uden beslag
Fastgørelsesform monterings-system	Loft Væg
Integreret skillevæg	Uden
Effektivt tværsnit	130 cm²
Effektivt tværsnit	13000 mm²
Profilform	U-form
ROHS-medholdelig	Ja
Belastningstype iht. IEC 61537	Type II
Forbindelsestype kabelbæresystem	skruet

Teknisk datablad

Kraftig gitterbakke SGR 105 A2

Artikelnummer: 6003623

Belastninger

Anvendelige støtteafstande min.	1 m
Anvendelige støtteafstande maks.	4 m
Støtteafstand 1,0m	3,1 kN/m
Støtteafstand 1,5m	1,75 kN/m
Støtteafstand 2,0m	1,15 kN/m
Støtteafstand 2,5m	0,79 kN/m
Støtteafstand 3,0m	0,6 kN/m
Støtteafstand 3,5m	0,5 kN/m
Støtteafstand 4,0m	0,4 kN/m

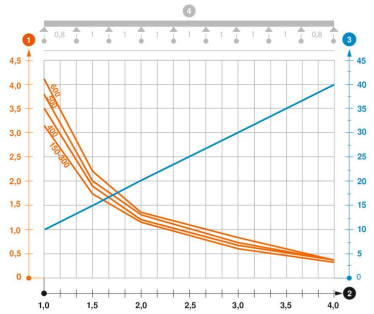

Belastningsdiagram gitterbakke type SGR 105

1. Tilladt kabelbakke-/stigebelastning i kN/m uden personbelastning
2. Støttebredde i m
3. Vangenedbøjning i mm ved tilladt kN/m
4. Belastningsskema ved prøvningsmetoden

— Belastningskurve med kabelbakke-/kabelstigebredde i mm

— Vangenedbøjningskurve alt efter støttebredde