Teknisk datablad

Længdeforbindelses-sæt Magic A2

Artikelnummer: 6068958

Kabelbakkeforbindelse med snapfastgørelse til skrueløs forbindelse af perforerede kabelbakker med en sidehøjde på 60 mm.
På grund af den optimerede konstruktion kan forbindelsen til fremstilling af radier og længdeudligningsstykker anvendes ved store temperatursvingninger.

A2	Rustfrit stål
2B	blank, efterbehandlet

Stamdata

Artikelnummer	6068958
Type	KTSMV 610 A2
Betegnelse 1	Samlebeslag sæt
Betegnelse 2	Til kabelbakke Magic
Producent	OBO
Dimension	60x100x200
Farve	specialstål
Materiale	Rustfrit stål 1.4301
Overflade	blank, efterbehandlet
Overfladestandard	
Mindste SA-enhed	1
Mængdeenhed	Stykke
Vægt	30,5 kg
Vægtenhed	kg/100 par
CO2 fodaftryk (GWP) fra vugge til port	2,9232 kg CO2e / 1 Styk

Teknisk datablad

Længdeforbindelses-sæt Magic A2

Artikelnummer: 6068958

Dimensioner

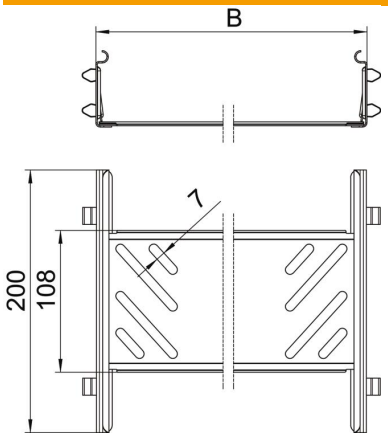

Dimension	60x100
Længde	200 mm
Bredde	100 mm
Højde	60 mm
Pladetykkelse	1 mm
Mål B	100 mm

Teknisk data

Udførelse	Længdesamlestykke
Bevarelse af funktionssikkerhe-den ved brand	Nej
Egnet til gitterbakke	Nej
Egnet til kabelstige	Nej
Egnet til kabelbakke	Ja
Egnet til kabelbæresystemhøjde	60 mm
Justerbar kobling horisontal	Nej
Justerbar kobling vertikal	Nej
ROHS-medholdelig	Ja
Rustfrit stål, bejdset	Nej
Samlingstype	skrueløs forbindelse