Teknisk datablad

Længdeforbindelses-sæt Magic DD

Artikelnummer: 6069024

Kabelbakkeforbindelse med snapfastgørelse til skrueløs forbindelse af perforerede kabelbakker med en sidehøjde på 85 mm.
På grund af den optimerede konstruktion kan forbindelsen til fremstilling af radier og længdeudligningsstykker anvendes ved store temperatursvingninger.

St Stål

DD båndgalvaniseret zink/aluminium, Double Dip

Stamdata

Artikelnummer	6069024
Type	KTSMV 810 DD
Betegnelse 1	Samlebeslag sæt
Betegnelse 2	Til kabelbakke Magic
Producent	OBO
Dimension	85x100x200
Farve	zink
Materiale	Stål
Overflade	båndgalvaniseret zink/aluminium, Double Dip
Overfladestandard	DIN EN 10346
Mindste SA-enhed	1
Mængdeenhed	Stykke
Vægt	37,1 kg
Vægtenhed	kg/100 par
CO2 fodaftryk (GWP) fra vugge til port	1,5499 kg CO2e / 1 Styk

Teknisk datablad

Længdeforbindelses-sæt Magic DD

Artikelnummer: 6069024

Dimensioner

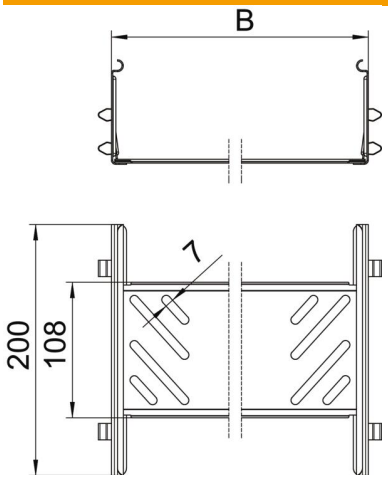

Dimension	85x100
Længde	200 mm
Bredde	100 mm
Højde	85 mm
Pladetykkelse	1 mm
Mål B	100 mm

Teknisk data

Udførelse	Længdesamlestykke
Bevarelse af funktionssikkerheden ved brand	Nej
Egnet til gitterbakke	Nej
Egnet til kabelstige	Nej
Egnet til kabelbakke	Ja
Egnet til kabelbæresystemhøjde	85 mm
Justerbar kobling horisontal	Nej
Justerbar kobling vertikal	Nej
ROHS-medholdelig	Ja
Rustfrit stål, bejdset	Nej
Samlingstype	skrueløs forbindelse