Teknisk datablad

Kabelstige til stor spændvidde WKLG 160 FT

Artikelnummer: 6227120

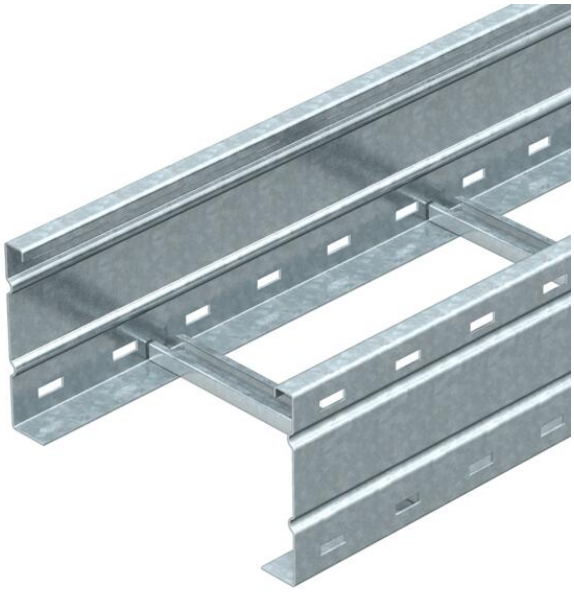

Kabelstige med stor spændvidde med perforeret sidevange i 160 mm sidehøjde.
Fastgørelse af kabler og ledninger med kabelbøjle type 2056.
Længdebeslag type WRV 160 skal bestilles separat i passende antal.
Magnetisk skærmdæmpning uden låg 10 dB, med låg 15 dB.

St Stål

FT varmgalvaniseret

Stamdata

Artikelnummer	6227120
Type	WKLG 1620 FT
Betegnelse 1	Kabelstige med lang spændvidde
Betegnelse 2	Perforeret sidedrager
Producent	OBO
Dimension	160x200x6000
Farve	zink
Materiale	Stål
Overflade	Varmgalvaniseret
Overfladestandard	DIN EN ISO 1461
Mindste SA-enhed	6
Mængdeenhed	Meter
Vægt	770,667 kg
Vægtenhed	kg/100 styk
CO2 fodaftryk (GWP) fra vugge til port	16,6798 kg CO2e / 1 meter

Teknisk datablad

Kabelstige til stor spændvidde WKLG 160 FT

Artikelnummer: 6227120

Dimensioner

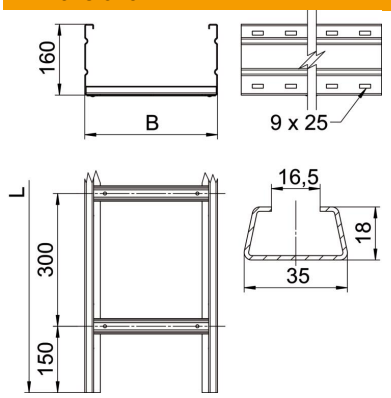

Dimension	160 x 200
Længde	6.000 mm
Bredde	200 mm
Højde	160 mm
Mål B	200 mm
Mål L	6.000 mm
Rillemål sprosse	16,50

Teknisk data

Sprossernes udførelse	Profil, uperforeret
Fastgørelse af sprossen	helnittet
Fastgørelsesform monterings-system	Gulv Loft Væg
Bevarelse af funktionssikkerhe-den ved brand	Nej
Effektivt tværsnit	282 cm²
Effektivt tværsnit	28200 mm²
ROHS-medholdelig	Ja
Rustfrit stål, bejdset	Nej
Sidehuller	Ja
Udførelse til store afstande	Ja
Vangetykkelse	2 mm

Teknisk datablad

Kabelstige til stor spændvidde WKLG 160 FT

Artikelnummer: 6227120

Belastninger

Anvendelige støtteafstande min.	3 m
Anvendelige støtteafstande maks.	8 m
Støtteafstand 3,0m	2,9 kN/m
Støtteafstand 3,5m	2,59 kN/m
Støtteafstand 4,0m	2,3 kN/m
Støtteafstand 4,5m	2,04 kN/m
Støtteafstand 5,0m	1,8 kN/m
Støtteafstand 6,0m	1,4 kN/m
Støtteafstand 7,0m	1 kN/m
Støtteafstand 8,0m	0,7 kN/m

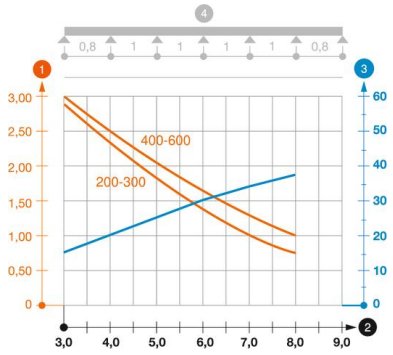

Belastningsdiagram kabelstige til store afstande type WKLG 160

1. Tilladt kabelbakke-/stigebelastning i kN/m uden personbelastning
2. Støttebredde i m
3. Vangenedbøjning i mm ved tilladt kN/m
4. Belastningsskema ved prøvningsmetoden

Belastningskurve med kabelbakke-/kabelstigebredde i mm

Vangenedbøjningskurve alt efter støttebredde