Teknisk datablad

TP-væg- og loftsbøjle FS

Artikelnummer: 6365906

TP væg- og loftsbøjle med klemlasker til fastgørelse af gitterbakker uden brug af skruer.
Af stabilitetsmæssige årsager bør afstandsstykket type DS 4 altid anvendes, hvis bøjlen fastgøres direkte i væggen eller loftet.

Maks sidehøjde på kabelstøttesystemet 60 mm.

St	Stål
FS	båndgalvaniseret

Stamdata

Artikelnummer	6365906
Type	TPDG 145 FS
Betegnelse 1	Væg- og loftsbøjle
Betegnelse 2	til gitterbakke
Producent	OBO
Dimension	B145mm
Farve	zink
Materiale	Stål
Overflade	båndgalvaniseret
Overfladestandard	DIN EN 10346
Mindste SA-enhed	6
Mængdeenhed	Stykke
Vægt	52 kg
Vægtenhed	kg/100 par
CO2 fodaftryk (GWP) fra vugge til port	1,2196 kg CO2e / 1 Styk

Teknisk datablad

TP-væg- og loftsbøjle FS

Artikelnummer: 6365906

Dimensioner

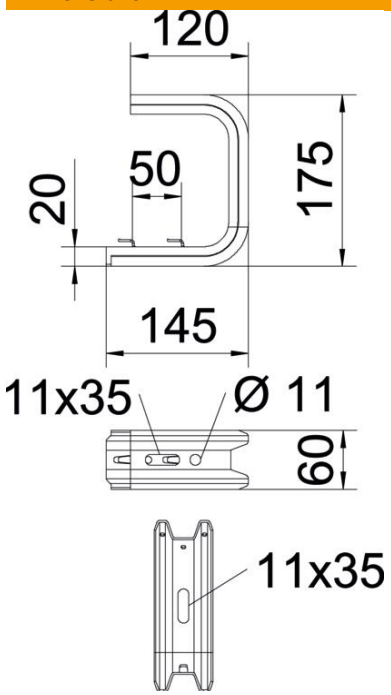

Længde	175 mm
Bredde	145 mm
Højde	60 mm
Mål B	145 mm
Mål L	50 mm

Teknisk data

Udførelse	Ophængsbøjle (C-bøjle)
F i kN loft	1,3 kN
F i kN væg	1,4 kN
Bevarelse af funktionssikkerhe-den ved brand	Nej
Til bredde maks.	100 mm
Til bredde min.	100
Egnet til gitterbakke	Ja
Egnet til kabelstige	Nej
Egnet til kabelbakke	Nej
Egnet til bakke-/stigebredde	100 mm
ROHS-medholdelig	Ja

Teknisk datablad

TP-væg- og loftsbøjle FS

Artikelnummer: 6365906

Belastninger

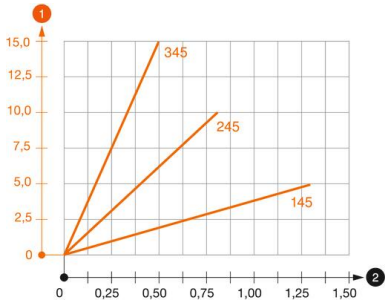

Belastningsdiagram loftsbøjle TPDG

1. Nedbøjning af konsolspidsen ved tilladt konsolbelastning
2. Tilladt konsolbelastning i kN uden personbelastning

— Belastningskurve med konsollængder i mm

Belastningsparametre for pløk til TPDG-væg- og loftsbøjle

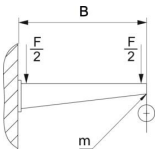

Vægfastgøring					
	Maksimal belastning [kN]				
	Konsollængde [mm]				
Dyvel type	145	245	345	445	545
BZ3 8x95/0-40	0,56	0,53	0,50	0,47	0,44
BZ3 10x90/0-30	1,03	0,96	0,68	0,54	0,35

Maks. belastning F total = kabelvægt + kabelbakke + loftsbøjle. Angivelserne vedrørende bæreevne øges kraftigt ved anvendelse i ikke-revnet beton. De oplyste værdier bygger på beton med styrkeklasse C20/25.