Teknisk datablad

Installationsdåse dobbelt VDE

Artikelnummer: 7408832

Installationsdåse til gulvboks GES R2 til montering i indsatdåse UD GES R2 og i dobbelt gulvplader.

Leveringsomfanget omfatter en 2-dobbelt beskyttelses-stikdåse (VDE). Der kan indbygges op til to modulære datastik (Keystones) med valgfri monteringsplade.

PA Polyamid

Stamdata

Artikelnummer	7408832
Type	MT R2 V
Betegnelse 1	Monteringsramme til GES R2
Betegnelse 2	Med 2x
Producent	OBO
Farve	grafitsort; RAL 9011
Materiale	Polyamid
Mindste SA-enhed	1
Mængdeenhed	Stykke
Vægt	26,8 kg
Vægtenhed	kg/100 par
CO2 fodaftryk (GWP) fra vugge til port	3,125 kg CO2e / 1 Styk

Teknisk datablad

Installationsdåse dobbelt VDE

Artikelnummer: 7408832

Dimensioner

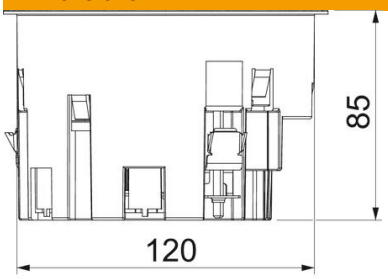

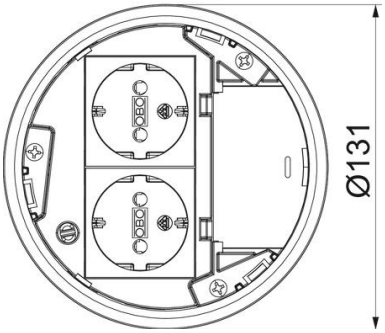

Teknisk data

Antal komponenter, der kan indbygges	2
Antal trækaflastninger	1
Belægning	2-x VDE-stikdåse
Gulvbelægnings-beskyttelsesramme	Nej
Udførelse med låg	Rund
Tætningsmonteringsmulighed	Ja
Egnet til montering af dobbeltbund	Ja
Egnet til montering i hulrumsgulv	Ja
Egnet til våd rengøring	Nej
Egnet til gulvkanaler	Nej
Komponenttype	Gittermål M45
Komponentholder til montering af indlægsdåser	Nej
Installationsteknik	Gittermål M45
Med gulvbelægningsudsparing	Nej
ROHS-medholdelig	Ja
Spændområde D maks.	50 mm
Spændområde D min.	25 mm
Trækaflastningsmulighed	Ja